Weller®

WLIBA4

DE Originalbetriebsanleitung
GB Translation of the original instructions
ES Traducción del manual original
FR Traduction de la notice originale
IT Traduzione delle istruzioni originali
PT Tradução do manual original
NL Vertaling van de oorspronkelijke gebruiksaanwijzing
SV Översättning av bruksanvisning i original
DK Oversættelse af den originale brugsanvisning
FI Alkuperäisten ohjeiden käännös
GR Μετάφραση του πρωτοτύπου των οδηγιών χρήσης
TR Orijinal işletme talimatı çevirisi
AR ترجمة تعليمات التشغيل الأصلية
CZ Překlad původního návodu k používání
PL Tłumaczeniem instrukcji oryginalnej
HU Eredeti használati utasítás fordítása
SK Preklad pôvodného návodu na použitie
SL Prevod izvirnih navodil
EE Algupärase kasutusjuhendi tõlge
LV Instrukciju tulkojumam no oriģinālvalodas
LT Originalios instrukcijos vertimas
BG превод на оригиналната инструкция
RO Traducere a instructiunilor originale
HR Prijevod originalnih uputa
CN 原装使用说明
JP 取扱説明書

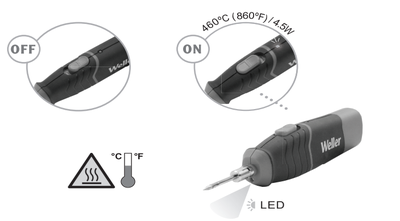

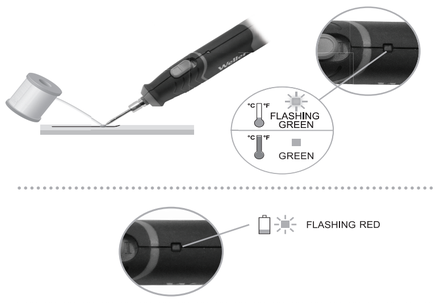

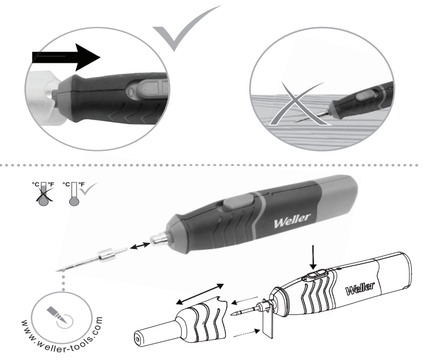

DE	CE-Konformitätszeichen	UK	A-Britisches Konformitätszeichen
GB	CE mark of conformity		British Conformity Mark
ES	Marcado CE		Marcado de conformidad británico
FR	Signe CE		Marque de conformité britannique
IT	Contrassegno CE		Marchio di conformità britannico
PT	Marca CE		Marca de Conformidade Britânica
NL	CE-teken		Brits symbool van overeenstemming
SV	CE-märket		Britiskt konformitetsmärke
DK	CE-mærke		Britisk konformitetsmærke
FI	CE-merkki		Britannian säännönmukaisuusmerkki
GR	Σήμα CE		Βρετανικό σήμα πιστότητας
TR	CE işareti		Britanya uyumluluk işareti
AR	علامة CE	UK	علامة CE البريطانية
CZ	Značka CE		Značka shody v Británii
PL	Znak CE		Brytyjski Certyfikat Zgodności
HU	CE-jelölés		Egyesült királyságbeli megfelelőségi jelölés
SK	Značka CE		Značka zhody v Británii
SL	Znak CE		Britanska oznaka za združljivost
EE	CE-märgis		Ühendkuningriigi vastavusmärk
LV	CE marķējums		Lielbritānijas atbilstības zīme
LT	CE ženklas		Britanijos atitikties ženklas
BG	CE-знак		Британски знак за съответствие
RO	Marcaj CE		Marcă de conformitate britanică
HR	CE znak		Britanski znak suglasnosti
CN	CE符合性标志		英国合格标记
JP	CE 適合マーク		英国の適合マーク

GERMANY
Weller Tools GmbH
Carl-Benz-Straße 2
74354 Besigheim
Tel: +49 (0)7143 580-0
Fax: +49 (0)7143 580-108

USA
Apex Tool Group
1000 Lufkin Road
Apex, NC 27539
Tel +1 (833) 3170763
Fax +1 (800) 546-7312
CustomerCare@ApexToolGroup.com

GREAT BRITAIN
Apex Tool Group (UK Operations)
Limited Piccadilly, Tamworth
Staffordshire B78 2ER
Tel: +44 (0) 191 419 7700
Fax: +44 (0) 191 417 9421

CHINA
Apex Tool Group
Room 302A, NO 177 Bibo Road
Shanghai, 201202
Tel: +86 (21) 60880288
Fax: +86 (21) 60880289

DE — Deutsch

Technische Daten	WLIBA4
Leistung	4,5W
Akku	4,5V ⎓

Sicherheitshinweise

Dieses Gerät kann von Kindern ab 8 Jahren und darüber, sowie von Personen mit verringerten physischen, sensorischen oder mentalen Fähigkeiten oder Mangel an Erfahrung und Wissen benutzt werden, wenn sie beaufsichtigt oder bezüglich des sicheren Gebrauchs des Gerätes unterwiesen wurden und die daraus resultierenden Gefahren verstehen. Kinder dürfen nicht mit dem Gerät spielen. Reinigung und Benutzer-Wartung dürfen nicht von Kindern ohne Beaufsichtigung durchgeführt werden.
Legen Sie das Lötwerkzeug bei Nichtgebrauch immer in der Sicherheitsablage ab.
Verwenden Sie den Lötkolben ausschließlich gemäß dem in der Betriebsanleitung angegebenen Zweck zum Löten und Entlöten unter den hier angegebenen Bedingungen.
Für andere, von der Betriebsanleitung abweichende Verwendung sowie bei eigenmächtiger Veränderung, wird von Seiten des Herstellers keine Haftung übernommen.
Dieses Gerät ist nur für den Einsatz in privaten Haushalten bestimmt.

Warnung!
Brand- und Explosionsgefahr!
Verbrennungsgefahr!
- Berühren Sie nicht die heißen Lötspitzen und halten Sie entzündbare Objekte fern.
- Nach dem Löteprozess ist das Lötwerkzeug und der Werkstückträger noch heiß.
- Verbrennungsgefahr durch flüssiges Lötzinn.
- Halten Sie explosive und brennbare Gegenstände fern.
- Lötspitzenwechsel nur in kaltem Zustand

Tragen Sie entsprechende Schutzbekleidung, um sich vor Verbrennungen zu schützen. Schützen Sie Ihre Augen und tragen Sie eine Schutzbrille.
Benutzen Sie das Lötwerkzeug nicht in feuchter oder nasser Umgebung. Arbeiten Sie nicht an unter Spannung stehenden Teilen.
Das Lötwerkzeug darf nur in technisch einwandfreien Zustand in Betrieb genommen werden.
Vermeiden Sie unbeabsichtigten Betrieb. Schalten Sie unbenutzte Lötwerkzeuge spannungsfrei.
Überprüfen Sie, ob die Netzspannung mit dem Anschlusswert des Lötkolbens übereinstimmt.
Ist die Anschlussleitung des Elektrowerkzeugs beschädigt, muss sie durch eine speziell vorgerichtete Anschlussleitung ersetzt werden, die über die Kundendienstorganisation erhältlich ist.

Benutzen Sie den Akku nur für den vorgesehenen Zweck. Benutzen Sie keine beschädigten Ladegeräte oder Akkus. Schließen Sie den Akku nicht kurz. Durch Kurzschließen der Pole können der Akku oder der verbindende Gegenstand beschädigt werden.

Warnung!
Brand- und Explosionsgefahr!
Werfen Sie Akkus nicht ins Feuer, da sonst Explosionsgefahr besteht! Akkus können ebenfalls explodieren, wenn sie beschädigt sind.
Versuchen Sie nicht, Akkus zu öffnen oder zu zerstören. Tritt aus einem Akku Flüssigkeit aus, achten Sie darauf, dass diese Flüssigkeit nicht mit der Haut oder den Augen in Berührung kommt. Sollte es dennoch zu einer Berührung kommen, reinigen Sie die Haut oder die Augen sofort mit Wasser oder wenden Sie sich an einen Arzt.
Akkus nie in Umgebung von Säuren und leicht entflammbaren Materialien laden.
Akku nur in einer Umgebungstemperatur zwischen 10°C bis +40°C verwenden.
Niemals auf Heizkörpern ablegen oder längere Zeit starker Sonnenstrahlung aussetzen.
Nach starker Belastung erst abkühlen lassen.
Für den Servicefall den Akku nicht ausbauen und einzeln versenden, sondern nur das gesamte Gerät ausgeschaltet und mit entfernter Lötspitze versenden, da ansonsten spezielle Gefahrgutvorschriften einzuhalten sind.

Wartung und Reparatur
Befolgen Sie die Hinweise über Lötspitzenwechsel. Nur original WELLER-Ersatzteile verwenden. Lassen Sie Ihr Lötwerkzeug durch eine Elektrofachkraft reparieren. Bitte informieren Sie sich unter www.weller-tools.com

Garantie
Weller gibt Ihnen für dieses Gerät eine Garantiefrist von zwei (2) Jahren nach Ankauf. Die Garantie bezieht sich auf Material- und Fabrikationsfehler und umfasst sowohl Ersatzteile aus auch Arbeitslohn. Die Garantie verfällt bei unsachgemäßem Gebrauch und wenn von unqualifizierten Personen Eingriffe vorgenommen wurden.
Dieses Gerät entspricht den Angaben der EG Konformitätserklärung mit den Richtlinien 2014/30/EU, 2014/35/EU und 2011/65/EU (RoHS).

Entsorgung
Werfen Sie Elektrowerkzeuge nicht in den Hausmüll! Gemäß Europäischer Richtlinie 2012/19/EU über Elektro- und Elektronik- Altgeräte und Umsetzung in nationales Recht müssen verbrauchte Elektrowerkzeuge getrennt gesammelt und einer umweltgerechten Wiederverwertung zugeführt werden.

GB — English

Technische Daten	WLIBA4
Power Consumption	4,5W
Battery	4,5V ⎓

Safety information

This appliance can be used by children aged from 8 years and above and persons with reduced physical, sensory or mental capabilities or lack of experience and knowledge if they have been given supervision or instruction concerning use of the appliance in a safe way and understand the hazards involved. Children shall not play with the appliance. Cleaning and user maintenance shall not be made by children without supervision.
Always place the soldering tool in the safety rest while not in use.
Use the soldering iron exclusively for the purpose indicated in the Operating Instructions of soldering and desoldering under the conditions specified here. The manufacturer shall not be liable for damage resulting from misuse of the machine or unauthorised alterations.
This device is intended for domestic use only.

Warning!
Fire and explosion hazard!
Risk of burns!
- Do not touch the hot soldering tips and keep them away from inflammable objects.
- After the soldering process, the soldering tool and the workpiece holder are still hot.
- Risk of burning through liquid solder.
- Keep explosive and flammable objects well away from the device.
- Only replace solder tips when cold

Wear appropriate protective clothing to protect yourself against burns. Protect your eyes by wearing eye protectors.
Do not use the soldering tool in a damp or wet environment. Never work on voltage-carrying parts.
The soldering tool must be operated only in perfect technical working order.
Avoid unintentional operation. Disconnect the soldering tool from the power supply while not in use.
Check that the mains voltage is compatible with the connected load of the soldering iron.
If the electrical tool's power supply cord is damaged, this must be replaced with a specially prefabricated power supply cord available through the customer service organisation.

Use the battery for the intended purpose only. Do not use damaged chargers or batteries. Do not short-circuit the battery. Short-circuiting the poles may damage the battery or the connected item.

Warning!
Fire and explosion hazard!
Do not throw batteries into fire as there is a risk of explosion. Batteries may also explode if they are damaged.
Do not attempt to open or destroy batteries. If fluid leaks from a battery, make sure that this fluid does not come into contact with your skin or eyes. If it does, clean your skin or eyes with water immediately or seek medical attention.
Never charge the battery in an environment with acids and easily flammable materials.
Battery to be used at the ambient temperatures between 10°C and +40°C only.
Never put the battery on heaters and do not expose it to strong sunlight for a long time.
After being subject to heavy load, let the battery cool down first.
If service is required, only send the entire device instead of removing the battery and sending it separately. The tool should be switched off and the soldering tip removed, as special hazardous goods regulations must be complied with otherwise.

Maintenance and repair
Follow the instructions on soldering tip replacement. Use original replacement parts only. Always have your soldering tool repaired by a qualified electrician. For more information please visit www.weller-tools.com

Warranty
Weller supplies this device with a warranty valid for two (2) years from the date of purchase. The warranty relates to material and manufacturing defects and covers both replacement parts and labour. The warranty shall be void if damage is due to improper use and if the device has been tampered with by unauthorised persons.
This device conforms to the specifications of the EC Declaration of Conformity with Directives 2014/30/EU, 2014/35/EU and 2011/65/EU (RoHS).

Disposal
Do not dispose of electric tools together with household waste material! In observance of European Directive 2012/19/EU on waste electrical and electronic equipment and its implementation in accordance with national law, electric tools that have reached the end of their life must be collected separately and returned to an environmentally compatible recycling facility.

ES — Español

Datos Técnicos	WLIBA4
Consumo de potencia	4,5W
Batería	4,5V ⎓

Advertencias de seguridad

Este aparato puede ser utilizado por niños a partir de 8 años y por personas que presenten limitaciones de las facultades físicas, sensoriales o psíquicas o que carezcan de la experiencia y el conocimiento necesarios, siempre que sean supervisados por otra persona o que se les haya enseñado a utilizar la herramienta de forma segura y hayan comprendido los peligros que supone. Los niños no deben jugar con el aparato. Las tareas de limpieza y mantenimiento que correspondan al usuario no deben ser realizadas por niños sin supervisión.
Cuando no use el soldador depositelo siempre en el soporte de seguridad.
Utilizar el soldador exclusivamente para la finalidad prevista en el manual de uso, es decir para solar y desoldar en las condiciones mencionadas en el manual. El fabricante no se responsabiliza en caso de una utilización diferente a la prevista en el manual de instrucciones ni en caso de modificación del aparato por cuenta del usuario.
Esta herramienta está concebida para su uso exclusivo en hogares privados.

Advertencia!
Peligro de incendio y explosión!
Riesgo de quemaduras!
- No toque las puntas de soldadura calientes y manténgalas siempre alejadas de objetos inflamables.
- Tras el proceso de soldadura el soldador y su soporte todavía están calientes.
- Peligro de sufrir quemaduras por la manipulación de estaño líquido.
- Mantener alejados los objetos explosivos o inflamables.
- Cambiar la punta de soldar únicamente cuando se haya enfriado

Usar ropa protectora adecuada para protegerse de posibles quemaduras. Proteger los ojos con unas gafas protectoras.
No utilice el soldador en ambientes húmedos o mojados. No trabaje con piezas que estén bajo tensión.
Utilice el soldador únicamente cuando esté en perfecto estado.
Evitar que el aparato se conecte accidentalmente. Desconectar las herramientas de soldar que no vaya a usar.
Comprobar que la tensión de la red coincide con la potencia del soldador.
Si el cable de conexión de la herramienta eléctrica estuviera dañado deberá sustituirlo por un cable de conexión especial que podrá adquirir a través del servicio técnico.

Utilizar la batería únicamente para la finalidad prevista. No utilizar nunca cargadores o baterías defectuosos. No cortocircuitar la batería. Al cortocircuitar los polos, la batería o el conector podrían sufrir daños.

Advertencia!
Peligro de incendio y explosión!
No arroje nunca una batería al fuego, ya que podría explotar. Las baterías pueden explotar también cuando están dañadas.
No intente nunca abrir o destruir una batería. Si saliera líquido de la batería, procure que este no entre en contacto con la piel o los ojos. No obstante, si sucediera, lávese la piel o los ojos inmediatamente con abundante agua y acuda a un médico.
No cargue las baterías en entornos donde haya ácidos o materiales fácilmente inflamables.
Utilice la batería únicamente en lugares donde la temperatura ambiente se encuentre entre 10 °C y +40 °C.
No la coloque nunca sobre objetos calientes ni la deje expuesta durante mucho tiempo a la radiación solar.
Deje enfriar la batería cuando se haya utilizado de forma intensiva.
En caso de que la batería necesite servicio posventa, no desmontarla y enviarla por separado, sino enviar la herramienta completa desconectada una vez retirada la punta de soldar; en caso contrario, deberá cumplirse la normativa específica para el transporte de mercancías peligrosas.

Mantenimiento y reparación
Seguir las instrucciones para realizar el cambio de punta de soldar. Use sólo piezas de recambio originales. Encargue la reparación del soldador a un especialista. Para más información visite nuestra web: www.weller-tools.com

Garantía
Weller le concede un plazo de garantía de dos (2) años tras la compra del aparato. Esta garantía se refiere a errores en el material y la fabricación e incluye tanto las piezas de repuesto como los costes de reparación. La garantía quedará anulada en caso de manipulación inadecuada del aparato o cuando sea utilizado por operarios no cualificados.
Este equipo cumple los requisitos de la Declaración de conformidad CE con las Directivas 2014/30/EU, 2014/35/EU y 2011/65/EU (RoHS).

Eliminación de residuos
¡No deseche los aparatos eléctricos junto con los residuos domésticos! De conformidad con la Directiva Europea 2012/19/EU sobre residuos de aparatos eléctricos y electrónicos y su aplicación de acuerdo con la legislación nacional, las herramientas eléctricas cuya vida útil haya llegado a su fin se deberán recoger por separado y trasladar a una planta de reciclaje que cumpla con las exigencias ecológicas.

FR — Français

Caractéristiques Techniques	WLIBA4
Puissance absorbée	4.5W
Batterie	4.5V ⎓

Consignes de sécurité

L'appareil peut tre utilisé par des enfants à par-tir de 8 ans et par des personnes ayant des capa-cités physiques, sensorielles ou mentales restreintes ou ayant un manque d'expérience et / ou de connaissances s'ils sont sous surveillance ou ont été informés de la manipulation sûre de l'appareil et ont compris les dangers qui en résultent. Les enfants ne doivent pas jouer avec L'appareil. Le nettoyage et la maintenance ne doivent pas tre effectués par des enfants sans surveillance.
En cas de non utilisation de l'outil de soudage, toujours le poser dans la plaque reposoir de sécurité.
Utiliser le fer à souder uniquement conformément au but indiqué dans le manuel d'utilisation, pour le soudage et le dessoudage dans les conditions indiquées ici. Le fabricant décline toute responsabilité en cas d'utilisation non conforme à ce mode d'emploi, ou en cas de modifications de la part du client, non autorisées explicitement.
Cet appareil est destiné exclusivement à un usage domestique.

Avertissement!
Risque d'incendie et d'explosion!
Risque de brûlures!
- Ne touchez pas les pannes très chaudes et éloignez les objets inflammables.
- Après l'opération de soudage, l'outil de soudage et le porte-outils sont encore très chauds.
- Danger de brûlure par de l'étain de brasage liquide.
- Tenez les objets explosifs et combustibles à l'écart.
- Changement de panne uniquement à l'état froid

Portez des vêtements de protection appropriés pour vous protéger des brûlures. Protégez vos yeux et portez des lunettes de protection.
N'utilisez pas l'outil de soudage dans un milieu humide. Ne travaillez pas sur des pièces sous tension.
L'outil de soudage ne doit être mis en service que dans un état technique parfait.
Évitez tout fonctionnement inopiné. Après utilisation, déconnectez l'outil du secteur.
Vérifier si la tension secteur correspond à la valeur de branchement du fer à souder.
Si le câble de raccordement de l'appareil électrique est endommagé, il doit être remplacé par un câble de raccordement spécialement conçu et disponible via l'organisation du service après-vente.

N'utilisez la batterie que conformément à l'usage prévu. N'utilisez aucun chargeur ni batterie endommagés. Ne mettez pas la batterie en court-circuit. Le court-circuitage des pôles risque d'endommager la batterie ou l'objet raccordé.

Avertissement!
Risque d'incendie et d'explosion!
Ne jetez pas les batteries au feu afin d'éviter tout risque d'explosion ! Elles peuvent également exploser lorsqu'elles sont endommagées.
N'essayez pas d'ouvrir ni de détruire les batteries. En cas de fuite de liquide sur la batterie, évitez tout contact avec la peau ou les yeux. Si toutefois cela venait à se produire, nettoyez immédiatement à l'eau la peau ou les yeux, ou consultez un médecin.
Ne chargez jamais la batterie dans un environnement avec acides et matières légèrement inflammables.
Utilisez la batterie seulement dans l'étendue des températures de +10°C à +40°C.
Ne la posez jamais sur des corps de chauffe et ne l'exposez pas trop longtemps aux rayons du soleil.
En cas de forte charge, laissez-la d'abord refroidir.
En cas de maintenance, ne déposez pas la batterie pour l'envoyer séparément, mais envoyez toujours l'ensemble de l'appareil éteint après avoir enlevé la panne à souder, vu qu'autrement, des règles spécifiques liées au transport de marchandises dangereuses doivent être respectées.

Entretien et réparation
Veuillez suivre les consignes relatives au changement de panne à souder. N'utiliser que des pièces de rechange d'origine. Faites réparer votre outil de soudage par un électricien spécialisé. Pour plus d'informations, consulter www.weller-tools.com

Garantie
Weller garantit cet appareil deux (2) années après son achat. La garantie porte sur les vices de matériaux et de fabrication ; elle comprend les pièces de rechange ainsi que le salaire horaire. La garantie perd toute sa validité en cas d'utilisation non conforme et de manipulations quelconques de la part d'un personnel non qualifié.
Cet appareil est conforme aux indications de la déclaration de conformité CE avec les directives 2014/30/EU, 2014/35/EU et 2011/65/EU (RoHS).

Elimination des déchets
Ne pas jeter les appareils électriques dans les ordures ménagères Conformément à la directive européenne 2012/19/EU relative aux déchets d'équipements électriques ou électroniques (DEEE), et à sa transposition dans la législation nationale, les appareils électriques doivent être collectés à part et être soumis à un recyclage respectueux de l'environnement.

IT — Italiano

Dati Tecnici	WLIBA4
Potenza assorbita	4,5W
Batteria	4,5V ⎓

Avvertenze per la sicurezza

L'apparecchio pu essere utilizzato da bambini di età pari o superiore a 8 anni e da persone con ridotte facoltà fisiche, sensoriali o mentali non-ché da persone prive di sufficiente esperienza e/o conoscenza dello stesso se sorvegliate o istruite in merito all'utilizzo sicuro dell'appa-recchio e consapevoli degli eventuali rischi deri-vanti da un utilizzo Improprio.
I bambini non devono giocare con L'apparecchio. Le operazioni di pulizia e di manutenzione non devono essere effettuate dai bambini senza la supervisione di un adulto.
In caso di non utilizzo, l'utensile di saldatura deve essere sempre appoggiato sul supporto di sicurezza.
Utilizzare il saldatore esclusivamente secondo lo scopo indicato dalle istruzioni per l'uso, per eseguire interventi di saldatura e dissaldatura alle condizioni qui specificate. Il produttore non si assume alcuna responsabilità per eventuali utilizzi dell'apparecchio che differiscano da quanto previsto nelle istruzioni per l'uso, nonché per eventuali modifiche apportate in modo arbitrario al prodotto.
Questo apparecchio è stato concepito esclusivamente per l'utilizzo in ambienti domestici privati.

Avviso!
Pericolo di incendio e di esplosione!
Rischio di ustioni!
- Non toccare le punte calde e tenere a distanza gli oggetti infiammabili.
- Dopo il processo di saldatura, l'utensile di saldatura e il portapezzo sono ancora caldi.
- Pericolo di ustioni causate dallo stagno fluido.
- Mantenere a distanza oggetti esplosivi ed infiammabili.
- Sostituire le punte saldanti soltanto quando si siano raffreddate

Indossare idonei indumenti protettivi per evitare ustioni.
Proteggere gli occhi e indossare occhiali protettivi.
Non utilizzare il saldatore in ambienti umidi o bagnati. Non lavorare su pezzi sotto tensione.
Il saldatore deve essere utilizzato solo in condizioni di funzionamento perfette.
Evitare il funzionamento non intenzionale. Togliere tensione agli utensili di saldatura non utilizzati.
Verificare che la tensione di rete corrisponda alla potenza allacciata del saldatoio.
Se la linea di collegamento dell'elettroutensile è danneggiata, essa andrà sostituita da un'apposita linea di collegamento, disponibile presso il Servizio Assistenza Clienti.

Utilizzare la batteria solo per gli scopi previsti. Non utilizzare batterie o caricabatterie danneggiati. Non mettere la batteria in cortocircuito. Mediante cortocircuito dei poli le batterie o eventuali oggetti collegati possono essere danneggiati.

Avviso!
Pericolo di incendio e di esplosione!
Non gettare le batterie nel fuoco, poiché sussiste il pericolo che esplodano! Allo stesso modo, le batterie possono esplodere anche se sono danneggiate.
Non cercare di aprire o di distruggere le batterie. Qualora fuoriesca del liquido da una batteria, prestare attenzione affinché questo liquido non venga in contatto con la pelle o gli occhi. Se ciononostante si dovesse verificare un contatto, pulire immediatamente la pelle o gli occhi con acqua o rivolgersi ad un medico.
Mai caricare l'accumulatore nell'ambiente con gli acidi e materiali facilmente infiammabili.
Utilizzare l'accumulatore solo in temperatura dell'ambiente tra 10°C a +40°C.
Mai appoggiarlo sui corpi di riscaldamento e non sottoporlo per lungo all'irraggiamento solare.
Dopo un forte carico lascarlo raffreddare prima.
Nel caso di assistenza tecnica non smontare la batteria e spedirla singolarmente, bensì spedire solo l'intero apparecchio disinserito con punta saldante rimossa, poiché altrimenti devono essere rispettate particolari norme di sicurezza.

Manutenzione e riparazione
Attenersi alle avvertenze per il cambio della punta saldante. Utilizzare soltanto pezzi di ricambio originali. Far riparare il saldatore soltanto da un elettricista specializzato. Per ulteriori informazioni: www.weller-tools.com

Garanzia
Per il presente apparecchio, Weller offre un termine di garanzia pari a due (2) anni dalla data di acquisto. La garanzia copre eventuali errori di materiale o di fabbricazione e comprende sia le parti di ricambio, sia i costi di lavorazione. La garanzia decadrà in caso di utilizzo non conforme o qualora persone non qualificate abbiano effettuato interventi.
Il presente apparecchio è conforme alle indicazioni contenute nella Dichiarazione di Conformità CE, secondo le direttive 2014/30/EU, 2014/35/EU e 2011/65/EU (RoHS).

Smaltimento
Non gettare le apparecchiature elettriche tra i rifiuti domestici. Secondo la Direttiva Europea 2012/19/EU sui rifiuti di apparecchiature elettriche ed elettroniche e la sua attuazione in conformità alle norme nazionali, le apparecchiature elettriche esauste devono essere accolte separatamente, al fine di essere reimpiegate in modo eco-compatibile.

PT — Portugues

Características Técnicas	WLIBA4
Consumo de potência	4,5W
Bateria	4,5V ⎓

Indicações de segurança

Este aparelho não pode ser utilizado por cri-anças a partir dos 8 anos e pessoas com capaci-dades f sicas, sensoriais ou mentais reduzidas ou que não disponham de experi ncia suficiente, excepto sob vigilância ou sob instruções espec -ficas de utilização segura do aparelho, e desde que entendam os perigos resultantes da mesma. Não deixe que crianças brinquem com o Aparelho. Não permita a limpeza e manutenção do aparel-ho pelo utilizador a crianças sem Vigilância.
Em caso da não utilização, pouse a ferramenta de solda sempre no descanso de segurança.
Utilize o ferro de soldar exclusivamente de acordo com a finalidade indicada na manual de instruções, para soldar e dessoldar sob as condições aqui referidas. O fabricante não se responsabiliza por aplicações diferentes das descritas no manual de instruções, assim como por modificações abusivas.
Esse dispositivo é adequado somente para o uso em ambientes domésticos.

Aviso!
Incêndio e explosão!
Risco de queimaduras!
- Não toque nas pontas de soldar quentes e mantenha objectos inflamáveis afastados.
- Após o processo de solda, a ferramenta de solda e o suporte da peça ainda estão quentes.
- Perigo de queimadura devido à solda de estanho líquida.
- Mantenha afastados objectos explosivos e inflamáveis.
- Mudança da ponta de solda exclusivamente no estado frio

Use o respectivo vestuário de protecção para se proteger contra as queimaduras. Proteja os seus olhos e utilize óculos de protecção.
Não utilize a ferramenta de soldar num ambiente húmido ou molhado. Não trabalhe em peças sob tensão.
A ferramenta de soldar só pode ser colocada em funcionamento caso se encontre num estado tecnicamente perfeito.
Evite a operação inadvertida. Comute as ferramentas de solda não utilizadas para o estado isento de tensão.
Verifique se a tensão da rede coincide com a carga conectada do ferro de soldar.
Caso o cabo de ligação da ferramenta eléctrica estiver danificada, tem de ser substituído por um cabo de ligação especialmente confeccionado, disponível através da organização de assistência técnica.

Utilize o acumulador apenas para o fim previsto. Não utilize aparelhos de carga ou acumuladores danificados. Não curto-circuite o acumulador. O curto-circuito dos pólos pode danificar o acumulador ou o objecto de ligação.

Aviso!
Incêndio e explosão!
Não atire acumuladores para o fogo, caso contrário existe o perigo de explosão! Os acumuladores podem também explodir, se estiverem danificados.
Não tente abrir ou destruir os acumuladores. Se sair líquido de um acumulador, certifique-se de que este líquido não entra em contacto com a pele ou os olhos. Se, no entanto, houver um contacto, limpe imediatamente a pele ou os olhos com água ou consulte um médico.
Nunca carregar as baterias perto de ácidos e de materiais facilmente inflamáveis.
Usar a bateria somente a uma temperatura ambiente entre 10 °C até +40 °C.
Nunca colocar a bateria sobre radiadores ou sujeitar à forte radiação solar durante um período de tempo prolongado.
Primeiro, deixar resfriar após carga elevada.
Para a prestação de assistência, não desmontar nem enviar o acumulador em separado, mas sim enviar apenas o aparelho completo desligado com a ponta de soldar retirada, pois, de outro modo, devem observar-se normas especiais aplicáveis mercadorias perigosas.

Manutenção e reparação
Siga as instruções acerca da mudança da ponta de solda. Kasutada ainult WELLERI originaalvarusi. Mande reparar a sua ferramenta de soldar por um electricista especializado. Informe-se em www.weller-tools.com

Garantia
Para este aparelho, a Weller dá-lhe um período de garantia de dois (2) anos após a aquisição. A garantia diz respeito a defeitos do material e de fabrico e cobre tanto peças sobressalentes incluindo honorários para trabalho. A garantia expira em caso de utilização inadequada e se tiverem sido feitas intervenções por pessoal não qualificado.
Este aparelho corresponde aos dados da declaração de conformidade CE, estando de acordo com as directivas 2014/30/EU, 2014/35/EU e 2011/65/EU (RoHS).

Eliminação
Não deite ferramentas eléctricas no lixo doméstico! De acordo com a directiva europeia 2012/19/EU sobre ferramentas eléctricas e electrónicas usadas e a transposição para as leis nacionais, as ferramentas eléctricas usadas devem ser recolhidas em separado e encaminhadas a uma instalação de reciclagem dos materiais ecológica.

NL — Nederlands

Technische Gegevens	WLIBA4
Opgenomen vermogen	4,5W
Batterij	4,5V ⎓

Veiligheidsinstructies

Dit apparaat kan worden gebruikt door kinderen vanaf 8 jaar en door personen met beperkte fysieke, sensorische of geestelijke vermogens of personen die gebrek aan kennis of ervaring heb-ben, wanneer zij onder toezicht staan of met het oog op een veilig gebruik uileding over de bedie-ning van het apparaat zijn ge nformeerd en op de hoogte zijn van de gevaren die hieruit kunnen voorvloeien. Kinderen mogen niet met het apparaat Spelen. Reiniging en onderhoud mogen niet worden uit-gevoerd door kinderen als zij niet onder toezicht
Plaats het soldeergereedschap bij niet-gebruik altijd in de veiligheidshouder.
Gebruik de soldeerbout uitsluitend conform de in de gebruiksaanwijzing beschreven bestemming voor het solderen en soldeerruimen onder de hier opgegeven omstandigheden. Voor ander, van de gebruiksaanwijzing afwijkend gebruik, alsook bij eigenmachtige verandering, wordt door de fabrikant geen aansprakelijkheid overgenomen.
Dit apparaat is uitsluitend bedoeld voor huishoudelijk gebruik.

Waarschuwing!
Brand- en explosiegevaar!
Verbrandingsgevaar!
- Raak de hete soldeerpunten niet aan en houd ontvlambare objecten uit de buurt.
- Na het soldeerproces zijn het soldeergereedschap en de werkstukdrager nog heet.
- Verbrandingsgevaar door vloeibaar soldeertin.
- Houd explosieve en brandbare voorwerpen uit de buurt.
- Vervangen soldeerpunt alleen in koude toestand

Draag de nodig veiligheidskleding om u tegen verbrandingen te beschermen. Bescherm uw ogen en draag een veiligheidsbril.
Gebruik het soldeergereedschap niet in een vochtige of natte omgeving. Werk niet aan onder spanning staande delen.
Het soldeergereedschap mag enkel in een technisch perfecte staat in gebruik genomen worden.
Vermijd het per ongeluk gebruiken. Schakel ongebruikte soldeerwerktuigen spanningvrij.
Controleer of de netspanning met de aansluitwaarde van de soldeerbout overeenstemt.
Is de aansluitleiding van het elektrische gereedschap beschadigd, dan moet deze door een speciaal voorbereide aansluitleiding vervangen worden die via de klantendienstorganisatie verkrijgbaar is.

Gebruik de accu alleen waarvoor hij bestemd is. Gebruik geen beschadigde laadapparaten of accu's. De accu niet kortsluiten. Door het kortsluiten van de polen kunnen de accu of het verbindende voorwerp beschadigd worden.

Waarschuwing!
Brand- en explosiegevaar!
Werp accu's niet in het vuur, anders bestaat er explosiegevaar! Accu's kunnen eveneens exploderen als ze beschadigd zijn.
Probeer niet om accu's te openen of te vernietigen. Lekt er vloeistof uit een accu, zorg er dan voor dat deze vloeistof niet met de huid of de ogen in contact komt. Als het toch tot een contact komt, reinig de huid of de ogen dan onmiddellijk met water of neem contact op met een arts.
Accu's nooit in de omgeving van zuren en licht ontvlambare materialen laden.
Accu enkel in een omgevingstemperatuur tussen 10°C en +40°C gebruiken.
Nooit op verwarmingselementen plaatsen of langere tijd aan sterke zonnestraling blootstellen.
Na een zware belasting de accu eerst laten afkoelen.
Bij een servicegeval de accu niet demonteren en afzonderlijk versturen, maar alleen het volledige toestel uitgeschakeld met verwijderde soldeerpunt versturen, omdat anders speciale voorschriften i.v.m. gevaarlijke stoffen in acht genomen moeten worden.

Onderhoud en reparatie
Neem de aanwijzingen over het vervangen van de soldeerpunt in acht. Gebruik alléén origineel toebehoren en originele onderdelen. Laat uw soldeergereedschap door een elektrotechnicus repareren. Gelieve u te informeren op www.weller-tools.com

Garantie
Weller geeft u voor dit toestel een garantietermijn van twee (2) jaar na aankoop. De garantie heeft betrekking op materiaal- en fabricagefouten en omvat zowel reserveonderdelen alsook arbeidsloon. De garantie vervalt bij ondeskundig gebruik en als door ongekwalificeerde personen ingrepen uitgevoerd werden.
Dit toestel voldoet aan de bepalingen van de EG-conformiteitsverklaring met de richtlijnen 2014/30/EU, 2014/35/EU en 2011/65/EU (RoHS).

Afvoer
Geef elektrisch gereedschap niet met het huisvuil mee! Volgens de Europese richtlijn 2012/19/EU inzake oude elektrische en lektronische apparaten en de toepassing daarvan binnen de nationale wetgeving, dient gebruikt elektrisch gereedschap gescheiden te worden ingezameld en te worden afgevoerd naar een recycle bedrijf dat voldoet aan de geldende milieu-eisen.

SV — Svenska

Tekniska Data	WLIBA4
Upptagen effekt	4,5W
Batteri	4,5V ⎓

Säkerhetsanvisningar

Barn under 8 år och personer med begränsad fysisk, sensorisk eller mental färdighet eller som saknar erfarenhet eller kunskaper får bara använda enheten under överinseende av någon eller om de får lära sig hur man använder enheten säkert och vilka risker som finns. Låt inte barn leka med enheten. Barn får bara göra rengöring och skötsel under uppsikt.
När du inte använder lödverktyget ska det alltid placeras i säkerhetshållaren.
Använd lödkolven endast för de ändamål som anges i bruksanvisningen för lödning och avlödning under de villkor som anges här. För andra användningar än de som beskrivs i bruksanvisningen samt vid egenmäktiga förändringar övertar tillverkaren inget ansvar.
Det här verktyget är endast avsett för hemmabruk.

Varning!
Brand- och explosionsrisk!
Risk för brännskador!
- Vidrör inte heta lödspetsar och håll dem borta från lättantändliga föremål.
- Efter lödningen är lödverktyget och arbetsstyckehållaren fortfarande heta.
- Risk för brännskador genom flytande lödtenn.
- Håll explosiva och antändliga föremål på avstånd.
- Lödspetsen får endast bytas när den är kall.

Bär lämpliga skyddskläder som skydd mot brännskador.
Skydda dina ögon och bär skyddsglasögon.
Använd inte lödverktyget i fuktig eller våt omgivning. Arbeta inte med detaljer som står under spänning.
Lödverktyget får endast tas i drift när den är i full

Συντήρηση και επισκευή
Ακολουθείτε τις υποδείξεις για την αλλαγή της ακίδας συγκόλλησης. Χρησιμοποιείτε μόνο γνήσια ανταλλακτικά WELLER. Αναθέστε την επισκευή του εργαλείου συγκόλλησης σε έναν ειδικευμένος ηλεκτρολόγο. Πληροφορηθείτε παρακαλώ στη διεύθυνση www.weller-tools.com

Εγγύηση
Η εταιρεία Weller σας δίνει για αυτή τη συσκευή μια εγγύηση δύο (2) έτους μετά την αγορά. Η εγγύηση αφορά τα σφάλματα υλικού και τα κατασκευαστικά σφάλματα και περιλαμβάνει τα ανταλλακτικά μαζί με τα έξοδα επισκευής. Η εγγύηση εκπίπτει σε περίπτωση ακατάλληλης χρήσης και όταν προγραμματοποιήθηκαν επεμβάσεις από μη ειδικευμένα άτομα.

TR Türkçe

Teknik Veriler	WLIBA4
Güç tüketimi	4.5W
Akü	4.5V

Güvenlik uyarıları
Bu cihaz 8 yaşından küçük çocuklar, sınırlı fiziksel, zihinsel ve duyusal yeteneklere sahip kişiler ve eksik tecrübe veya bilgi sahibi kişiler tarafından ancak sorumlu bir kişinin denetimi altında olmaları veya kendilerine cihazın güvenli kullanımı ve ortaya çıkabilecek tehlikeler hakkında bilgi verilmiş olması durumunda kullanılabilir. Çocuklar cihazla oynamamalıdır. Temizlik ve kullanıcı bakımı çocuklar tarafından yapılamaz;
Havya aletini kullanmadığında her zaman güvenlikli göze yerleştiriniz.
Lehim telini sadece kullanım kılavuzunda belirtilen amaca uygun olarak lehimlemek veya lehim gözmek için, burada belirtilen koşullara uygun olarak kullanınız. Kullanım kılavuzunda bulunmayan, örneğin onaylanmamış değişiklikler durumunda üretici firma hiçbir sorumluluk üstlenmez.
Bu cihaz sadece evsel kullanım için tasarlanmıştır.

Uyarı!
Yangın ve patlama tehlikesi!
Yanma tehlikesi!
- Sıcakhavya uçlarına dokunmayınız ve yanabilir nesneleri bunlardan uzak tutunuz.
- Lehimleme işleminden sonra lehimleme aleti ve iş parçası taşınıcı hala sıcak.
- Sıvı lehim malzemesi sebebiyle yanma tehlikesi.
- Patlayıcı ve yanıcı cisimler uzak tutulmalıdır.
- Lehim ucu değişimi sadece soğuk durumda yapılmalıdır

Yanıklardan korunabilmek için uygun koruma kıyafeti giyiniz. Gözlerinizi koruyunuz ve bir koruyucu gözlük takınız.
Lehimleme aletini nemli veya ıslak ortamlarda kullanmayınız. Akımlı parçalarda çalışmayınız.
Lehimleme aleti sadece teknik olarak uygun durumlarda çalıştırılmalıdır.
Gözetimsiz işletimden kaçınınız. Kullanılmayan havya aletlerini gerilimsiz duruma getiriniz.
Sebeke geriliminin, lehim teli güç ihtiyacı ile uyumlu olup olmadığını kontrol ediniz.
Elektrikli aletin bağlantı hattı hasar görmüşse bu hat özel olarak hazırlanmış ve müşteri hizmetleri departmanından temin edilebilen bağlantı hattıyla değiştirilmelidir.

Αυτή η συσκευή ανταποκρίνεται στα στοιχεία της δήλωσης πιστότητας ΕΚ με τις οδηγίες 2014/30/ΕΕ, 2014/35/ΕΕ και 2011/65/ΕΕ (RoHS).

Απόσυρση
Μην πετάτε τα ηλεκτρικά εργαλεία στον κάδο οικιακών απορριμμάτων! Σύμφωνα με την ευρωπαϊκή οδηγία 2012/19/ΕΕ περί ηλεκτρικών και ηλεκτρονικών συσκευών και την ενσωμάτωσή της στο εθνικό δίκαιο, τα ηλεκτρικά εργαλεία πρέπει να συλλέγονται ξεχωριστά και να επιστρέφονται για ανακύκλωση με τρόπο φιλικό προς το περιβάλλον.

Akü'yü sadece öngörülen amaçlar için kullanınız. Hasar görmüş aküleri veya şarj cihazlarını kullanmayınız. Aküyü kısa devre yaptırmayınız. Kutupların kısa devre yapması akülerin ve bunlara bağlı olan diğer cihazların zarar görmesine neden olabilir.

Uyarı!
Yangın ve patlama tehlikesi!
Aküleri ateşe atmanız durumunda patlama tehlikesi mevcuttur! Aküler hasar görmeleri durumunda da patlayabilir.
Aküleri açmayı veya zarar vermeyi denemeyiniz. Akülerden bir sıvı çıkışının olması durumunda, bu sıvının deri veya gözle temas etmemesine dikkat ediniz. Temas olması durumunda, temas eden bölgeyi hemen bolca suyla yıkayınız veya bir doktora başvurunuz.
Aküleri asla asitlerin ve kolay alev alabilecek malzemelerin bulunduğu ortamlarda şarj etmeyiniz.
Aküyü sadece 10°C ile +40°C arası ortam sıcaklıklarında kullanınız.
Asla ısıtıcı cihazların üzerine yerleştirmeyiniz veya uzun süre güneş ışığına maruz bırakmayınız.
Yoğun biçimde kullandıktan sonra soğumasını bekleyiniz. Servis'e gönderilmesi gerektiğinde akü sökülmemeli ve tek başına gönderilmemeli, bunun aksine cihaz komple olarak çalışmaz konumda ve havya ucu sökülmüş olarak gönderilmelidir. Aksi halde özel tehlikeli madde yönetmeliklerine uymak gerekmektedir.

Bakım ve onarım
Lehimleme ucu değişimine yönelik uyarılara uyunuz. Sadece orijinal WELLER yedek parçaları kullanılmalıdır. Lehimleme aletinizin onarımını elektronik konusunda uzman kişilere yaptırınız. Lütfen adresinden bilgi alınız www.weller-tools.com

Garanti
Weller, bu cihazı satın aldıktan sonra size (2) yıllık bir garanti süresi verir. Garanti, malzeme ve üretim hatalarına yönelikir ve nakliye masrafları dahil yedek parçaları da kapsar. Garanti, yanlış kullanım sonucu ve yetkisi olmayan kişiler tarafından müdahaleler gerçekleştirildiği taktirde iptal olur.
Bu cihaz, 2014/30/EU, 2014/35/EU ve 2011/65/EU (RoHS) direktiflerine yönelik AB uyumluluk beyanı ile örtüşmektedir.

İmha etme
Elektrikli el aletlerini evdeki çöp kutusuna atmayınız! Kullanılmış elektrikli aletleri, elektrik ve elektronikli eski cihazlar hakkındaki 2012/19/EU Avrupa yönergelerine göre ve bu yönergeler ulusal hukuk kurallarına göre uyarlanarak, ayrı olarak toplanmalı ve çevre sartlarına uygun bir sekilde tekrar değerlendirmeye gönderilmelidir.

AR العربية

المواصفات الفنية	WLIBA4
قدرة	4.5W
جهد	4.5V

إرشادات السلامة
يمكن استخدام هذا الجهاز بوسطة الأطفال من عمر 8 سنوات فأكثر وكذلك بواسطة ذوي الإعاقات الجسدية أو القدرات الحسية والعقلية المحدودة، أو ممن لديهم تجربة قليلة ومعرفة محدودة، إلا إذا تم إرشادهم أو تدريبهم فيما يتعلق باستخدام الجهاز بطريقة آمنة وفهموا المخاطر التي ينطوي عليها. يجب ألا يعبث الأطفال بالجهاز. يجب ألا يقوم الأطفال بعمليات تنظيف وصيانة الجهاز المنوطة بالمستخدم دون إشراف.
ضع أداة اللحام دائما في مرتكز الأمان في حالة عدم استخدامها.
لا تلمس رأس اللحام الساخنة والبعد الأجسام القابلة للاشتعال.
بعد الانتهاء من عملية اللحام تظل أداة اللحام ساخنة وكذلك خامات قطعة الشغل.
يحظر استعمال بحروق من جراء قصدير اللحام السائل.
أبعد الأشياء المتفجرة والقابلة للاشتعال.
الاقصر على تغيير رؤوس اللحام وفي بارئة
لا تستعمل أداة اللحام في مجموعات بالأو مثل. لا تقم بإجراء أعمال على الأجزاء الواقعة تحت جهد.
لا يجوز استخدام أداة اللحام إلا إذا كانت في حالة سليمة فنيا.
تجنب التشغيل غير المضبوط. افصل التيار عن أدوات اللحام في حالة عدم استخدامها.
تأكد من تطابق الجهد الكهربائي للشبكة مع جهد توصيل كهربة اللحام.
في حالة تعرض سلك توصيل الأداة الكهربائية للتلف يجب استبداله بسلك توصيل مخصص لهذا الغرض، ويمكن الحصول عليه من خلال خدمة العملاء.
لا تقصر في استخدام سخان الإمداد بالكهرباء في أماكن جافة. فعند التشغيل ستتولد حرارة مرتفعة.

تحذير!
خطر الحريق والانفجار!
لا تقم بلقاء البطاريات في النار، فهناك خطر الانفجار! ولا تتفجر البطاريات أيضا عند تعرضها للتلف، لذلك يقرر الشخص من البطاريات بشكل سليم. ويتعين على المستخدمين بشكل ملزم قانونيا أن يسلم البطاريات المستهلكة إلى مراكز التجميع العامة بدلا من إلقائها مع النفايات المنزلية. كما يحظر فتح البطاريات أو إتلافها. وفي حالة تسرب سائل البطارية، احرص على عدم ملامسة المنبرة أو العينين. وإذا حدث ذلك، قم على الفور بتنظيف البشرة والعينين بالماء أو توجه للطبيب.
لا تقم مطلقا بشحن البطاريات في مكان محتو على أجماض ومواد سريعة الاشتعال. لا تستخدم البطارية إلا في درجة حرارة محيطة تتراوح بين 10° و +40°م.
ولا تقم مطلقا بوضعها على سخانات أو تعريضها لأشعة الشمس الشديدة لفترة طويلة.
بعد التعمال الشديد عليها اتركها تبرد أولا.
عند الحاجة لإجراء الصيانة، فلا تقم بفك البطارية وإرسال الجهاز بمفرده، بل يتم إرسال الجهاز كاملا، وهو بموقف مع قلم الرؤوس اللحام، وتلك ليضمنى الالتزام بالتعليمات الخاصة بتأمين الانتظار.

الصيانة والإصلاح
اتبع الإرشادات الخاصة بتغيير رأس اللحام. التصمير على استخدام قطع غيار WELLER الأصلية. احرص على إصلاح أداة اللحام الخاصة بك لدى فني كهرباء متخصص. يرجى الاستعلام في موقع الإنترنت www.weller-tools.com

الضمان
تمنح شركة Weller ضمانا لفترة من سنتين على الجهاز بعد الشراء. يغطي الضمان عيوب الصناعة والخامات ويشمل قطع الغيار بالإضافة إلى تكلفة الإصلاح. يسقط الضمان في حالة الاستخدام غير السليم وفي حالة قيام أشخاص غير مؤهلين بالتدخل في الجهاز.

تمتع شركة Weller بضمان لفترة من سنتين على الجهاز بعد الشراء. يغطي الضمان عيوب الصناعة والخامات ويشمل قطع الغيار بالإضافة إلى تكلفة الإصلاح. يسقط الضمان في حالة الاستخدام غير السليم وفي حالة قيام أشخاص غير مؤهلين بالتدخل في الجهاز.

HU Magyar

Műszaki Adatok	WLIBA4
Teljesítményfelvétel	4.5W
Akkumulátor	4.5V

Biztonsági utasítások
A készüléket 8 év feletti gyerekek és csökkent fizikai, érzékszervi vagy szellemi képességű, ill. tapasztalatlan személyek csak felügyelet mellett használhják, illetve akkor, ha megtanulták a készülék biztonságos használatát és megértették az ebből eredő veszélyeket. Soha ne engedjen gyerekeket a készülékkel játs-zani. A tisztítást és a felhasznál i karbantartást soha nem végezhetik gyerekek felügyelet nélkül.
Ha nem használja a forrasztópákát, akkor helyezze azt mindig a biztonsági tárolóba.
A forrasztópákát kizárólag a használati útmutatóban megadott forrasztási és kifforrasztási célokra használja, az itt megadott feltételek szerint. Az üzemeltetési útmutatóban leírttól eltérő alkalmazás, valamint a gép önhatalmú módosítása esetén a gyártó nem vállal felelősséget.
A készülék csak magánhasználatban való használatra alkalmas.

Vigyázat!
Tűz- és robbanásveszély!
Égésveszély!
- Ne érintse meg a forró pákahegyet és tartsa távol a gyúlékony tárgyaktól.
- Forrasztás után a forrasztókészülék és a munkadarabtartó még forró.
- A folyékony forrasztón égési sérülések okozhat.
- Tartsa távol a robbanékony és gyúlékony tárgyakat.
- A forrasztócsúcs cseréljét csak hideg állapotban végezze. Hordjon megfelelő védőruházatot az égési sérülések elleni védekezésért! Vedje szemét és hordjon védőszemüveget.

A forrasztókészüléket ne használja nyirkos vagy nedves környezetben. Ne dolgozzon feszültség alatt álló részeken.
A forrasztócserszámot csak műszakilag kifogásatlan állapotban szabad üzemelteni.
Kerülje a véletlen üzemeltetést. A használatban kívüli forrasztókészüléket kapcsolja feszültségmentesre.
Ellenőrizze, hogy megegyezik-e a hálózati feszültség a forrasztópáka csatlakoztatási értékével.
Ha sérült az elektromos szerszám csatlakozóvezetéke, akkor egy speciálisan kialakított, az ügyfélszolgálaton kapható csatlakozóvezetékkel kell pótolni.

Az akkumulátort csak a tervezett célra használja. Ne használjon károsodott, ill. sérült töltőkészüléket vagy akkumulátorokat. Ne zárja rövidre az akkumulátort. A pólusok rövidre zárásával az akkumulátor vagy a csatlakoztatott eszköz károsodhat.

Vigyázat!
Tűz- és robbanásveszély!
Ne dobja tűzbe az akkumulátorokat, máskülönben robbanásveszély áll fenn! A sérült akkumulátorok ugyancsak felrobbanhatnak.
Ne próbálja meg kinyitni vagy széttörni az akkumulátorokat. Ha egy akkumulátorból folyadék lép ki, ügyeljen arra, hogy ez a folyadék ne érintkezzen a bőrével, vagy ne kerüljön a szembe. Ha azonban ezek valamelyike bekövetkezne, azonnal mossa meg bőrét vagy szemét vízzel, és forduljon orvoshoz.
Soha ne töltse az akkumulátort savakat vagy tűzveszélyes anyagokat tartalmazó közegben.
Az akkumulátor csak 10°C - +40°C hőmérséklettartományban töltse.
Soha ne helyezze fűtőtestre, és ne tegye ki hosszú ideig intenzív napsugárzásnak.
Erős terhelést követően először hagyja kihűlni.
Szerviz esetén se szerelje ki az akkumulátort, és ne küldje el, hanem csak kapcsolja ki a teljes készüléket, és eltávolított forrasztócsúccsal együtt küldje el, mivel egyébként be kell tartania a veszélyes árukra vonatkozó speciális előírásokat.

Karbantartás és javítás
Csavarozza a forrasztócsúcsok cseréljeről szóló utasításokat. Csak eredeti WELLER alkatrészeket használjon. A forrasztószerszámot villamos szakemberrel javíttassa. További információkért kérjük, látogasson el a weboldalra www.weller-tools.com

Garancia
Erre a készülékre a Weller Önnek a vételtől számított (2) év garanciát biztosít. A garancia anyag- és gyártási hibára vonatkozik és magában foglalja az alkatrészeket is. A garancia érvényét veszíti szakszerűtlen használat esetén, illetve ha szakképzetlen személyek végeznek rajta módosításokat.
Ez a készülék, a CE megfelelőségi tanúsítvány adatai szerint, megfelel a 2014/30/EU, 2014/35/EU és 2011/65/EU (RoHS) irányelveknek.

Ártalmatlanítás
Az elektromos kéziszerszámokat ne dobja a háztartási szemétbe! A használt villamos és elektronikai készülékekről szóló 2012/19/EU irányelv és annak a nemzeti jogba való átültetése szerint az elhasznált elektromos kéziszerszámokat külön kell gyűjteni, és környezetbarát módon újra kell hasznosítani.

SK Slovensky

Technické údaje	WLIBA4
Príkon Príkon	4.5W
Akumulátor	4.5V

Bezpečnostné pokyny
Prístroj smú používať deti staršie ako 8 rokov a osoby so zníženými psychickými, zmyslovými alebo mentálnymi schopnosťami alebo s nedostatkom skúseností a / alebo vedomostí len vtedy, pokiaľ sú pod dohľadom alebo ak boli poučení o bezpečnom používaní prístroja a ak pochopili nebezpečenstvá z toho vyplývajúce. Deti sa nesmú s prístrojom hrať. Čistenie a údržbu prístroja nesmú deti vykonávať bez dozoru.
Keď spájkovačku nepoužívate, odložte ju vždy do bezpečnostného stojana.
Spájkovaciu ručku používajte výlučne v súlade s účelom. Dodržným pokynov týkajúce sa výmeny spájkovacích hrotov. Používajte len originálne náhradné diely firmy WELLER. Opravu spájkovačky zabezpečte u špecializovaného odborníka. Informujte sa prosím na internetovej stránke www.weller-tools.com

Záruka
Weller vám na tento prístroj poskytuje záručnú dobu dva roky (2) od zakúpenia. Záruka sa vzťahuje na chyby materiálu a výroby, ako aj náhradné diely. Záruka prepadá pri neodbornom používaní a ak boli vykonané zásahy nekvalifikovanými osobami.
Tento prístroj zodpovedá údajom vyhlásenia ES o zhode so smernicami 2014/30/EU, 2014/35/EU a 2011/65/EU (RoHS).

Likvidácia
Elektrické náradie nevyhadzujte do komunálneho odpadu! Podľa európskej smernice 2012/19/EU o nakladaní s použitými elektrickými a elektronickými zariadeniami a odpovídajúcich ustanovení právních předpisů jednotlivých zemí se použitá elektrická nářadí musí sbírat oddělené od ostatního odpadu a podrobit ekologicky šetrné recyklaci.

Používate akumulátor pouze k určenému účelu. Nepoužívejte poškozené nabíječky ani akumulátory. Akumulátor nezkratujte. Zkratováním pólů se může poškodit akumulátor nebo předmět, který poly zkratoval.

Varování!
Nebezpečí požáru a výbuchu!
Neodhazujte akumulátory nikdy do ohně, neboť hrozí riziko výbuchu! Akumulátory mohou také vybuchnout, pokud jsou poškozené.
Nepokoušejte se akumulátory otevírat nebo ničit. Pokud z akumulátoru vytéká tekutina, dbejte na to, aby nevnikla do očí nebo se nedostala do kontaktu s kůží. Pokud přesto dojde ke kontaktu, opláchněte kůži nebo oči okamžitě vodou nebo vyhledejte lékaře.
Nikdy nenabíjejte akumulátor v prostředí s kyselinami a lehce vznětlivými materiály.
Akumulátor používejte jen při teplotě prostředí mezi 10°C až +40°C.
Nikdy ho neodkládejte na topná tělesa, a nevystavujte ho delší dobu silnému slunečnímu záření.
Po silném zatížení ho nejprve nechte vychladnout.
Servisní zásah akumulátor do opravy, nedemontujte jej a neposílejte zvlášť, nýbrž zašlejte celý přístroj vypnutý a s vymytým pájecím hrotem, protože by jinak bylo nutné dodržovat speciální předpisy pro přepravu nebezpečného zboží.

Údržba a opravy
Dodržujte pokyny k výměně pájecí špičky. Používejte pouze originální náhradní díly WELLER. Nechte svou páječku opravit u odborníka elektrikáře. Bližší informace naleznete na stránkách www.weller-tools.com

Záruka
Weller poskytuje záruku na tento přístroj po dobu dvou (2) let od zakoupení.Záruka se vztahuje na materiál a výrobní vady, jakož i na náhradní díly. Záruka zanika v případě neodborného použití a zásahu nekvalifikovaných osob.
Toto zařízení odpovídá údajům uvedeným v Prohlášení o shodě ES a směrnicím 2014/30/EU, 2014/35/EU a 2011/65/EU (RoHS).

Likvidace
Elektrické nářadí nevyhazujte do komunálního odpadu! Podle evropské směrnice 2012/19/EU o nakládání s použitými elektrickými a elektronickými zařízeními a odpovídajících ustanovení právních předpisů jednotlivých zemí se použitá elektrická nářadí musí sbírat oddělené od ostatního odpadu a podrobit ekologicky šetrné recyklaci.

PL Polski

Dane Techniczne	WLIBA4
Pobór mocy	4,5W
Akumulator	4,5V

Bezpieczeństwo
Urządzenie mogą obsługiwać dzieci w wieku powyżej 8 lat oraz osoby z ograniczonymi zdolnościami fizycznymi, sensorycznymi lub umysłowymi, a także osoby nie posiadające wystarczającego doświadczenia lub wiedzy, jeśli pozostają pod nadzorem lub zostały pouczone, jak bezpiecznie obsługiwać urządzenie i są świadome związanego z tym niebezpieczeństwa. Dzieci nie mogą bawić się tym urządzeniem. Czyszczenie i czynności konserwacyjne nie mogą być wykonywane przez dzieci bez nadzoru dorosłych.
Nieużywaną lutownicę należy zawsze odłożyć na podstawkę.
Kolbę lutowniczą należy wykorzystywać wyłącznie do celów podanych w instrukcji obsługi, czyli do lutowania i rozlutowywania w określonych warunkach. W przypadku stosowania lutownicy nie zgodnie z zaleceniami producenta zawartymi w instrukcji obsługi oraz samodzielne wykonanie modyfikacji urządzenia, producent nie ponosi odpowiedzialności.
Urządzenie jest przeznaczone wyłącznie do użytkowania w prywatnych gospodarstwach domowych.

Ostrzeżenie!
Nebezpieci pożaru a výbuchu!
Akumulatorów nie wolno wrzucać do ognia, gdyż grozi to wybuchem! Akumulatory mogą wybuchnąć również wtedy, gdy są uszkodzone.
Nie wolno próbować otwierać ani niszczyć akumulatorów. Jeśli z akumulatora wycieka płyn, należy uważać, aby nie miał on styczności ze skórą lub oczami. Jeśli jednak styczność taka nastąpi, należy natychmiast spłukać skórę lub oczy wodą lub zgłosić się do lekarza.
Akumulatorów nie wolno ładować w środowisku, w którym występują kwasy lub materiały łatwopalne.
Akumulatory wolno użytkować wyłącznie w temperaturze otoczenia od 10°C do +40°C.
Nie wolno kłaść na grzejniki ani narażać na długotrwałe działanie promieni słonecznych.
Po silnym obciążeniu najpierw pozostawić do ostygnięcia.
Przy wysyłce do serwisu nie należy wymontowywać akumulatorów i wysyłać ich oddzielnie, ale należy wyłączyć całe urządzenie i wysłać je ze zdemontowanym grotem lutowniczym, gdyż w innym razie konieczne jest stosowanie się do specjalnych przepisów w zakresie materiałów niebezpiecznych.

HR Hrvatski

Tehnički podaci	WLIBA4
Potrošnja energije	4,5W
Baterija	4,5V

Sigurnosna upozorenja
Ovaj aparat mogu koristiti djeca starosti od 8. godine i osobe sa smanjenim psihičkim, senzorskim ili mentalnim sposobnostima ili nedostatka iskustva i / ili znanja, samo pod nadzorom ili ako su bila poučena u svezi sigurne upotrebe aparata i kada su razumjela iz toga rezultirajuće opasnosti. Djeca se ne smiju igrati sa aparatom. Čišćenje i održavanje ne smiju izvoditi djeca bez nadzora.
Odložite alat za lemljenje uvijek u sigurnosni prihvatnik kada alat nije u uporabi.
Koristite samo žicu za lemljenje koja je navedena u uputama za rukovanje, za lemljenje i odlemljivanje pod uvjetima koji se ovdje navode. Proizvođač ne preuzima odgovornost za drugovrsnu namjenu koja odstupa od one u naputku za rukovanje, kao i u slučaju poduzimanja samovoljnih modifikacija.
Ovaj uređaj je predviđen samo za uporabu u privatnim kućanstvima.

Upozorenje!
Vatra i opasnost od eksplozije!
Opasnost od zadobivanja opeklina!
- Ne dotaknite vruće vrhove lemila i ne približavajte zapaljive objekte.
- Nakon postupka lemljenja lemilo i nosač još su vrući.
- Opasnost od zapaljenja zbog tekućeg lemnog kositra.
- Eksplozivne i zapaljive predmete držite podalje.
- Zamjena vrha lemilice samo kad je hladan

Nosite odgovarajuću zaštitnu odjeću, kako bi se zaštitili od zadobivanja opeklina.Zaštitite Vaše oči i nosite zaštitne naočale.
Ne upotrebljavajte lemilo u vlažnom ili mokrom okruženju.
Ne radite na djeloovima koji su pod naponom.
Operativan rad lemila dopušten je samo u tehnički besprijekornom stanju.
Izbjegavajte nenamjerni operativan rad. Uspostavite beznaponsko stanje alata za lemljenje koji nije u uporabi.
Provjerite odgovara li mrežni napon priključnoj vrijednosti lemila.
Ako je kabel električnog uređaja oštećen, mora se zamijeniti posebno pripremljenim vodom koji je dostupan u korisničkom servisu.

Koristite akumulator samo u predviđenu svrhu. Nemojte koristiti oštećene punjače ili akumulatore. nemojte kratko spajati akumulator. Kratkim spajanjem polova mogu se oštetiti akumulator ili spojni element.

Upozorenje!
Vatra i opasnost od eksplozije!
Akumulatore ne bacajte u vatru jer postoji opasnost od eksplozije! Akumulatori također mogu eksplodirati kada su oštećeni.
Ne pokušavajte otvarati ni uništavati akumulatore. Ako iz akumulatora izcuri tekućina, pazite na to da ona ne dospije u kontakt s kožom ili očima. No ako ipak dođe do kontakta, odmah očistite kožu ili oči vodom ili se obratite liječniku.
Nikada ne punite aku-baterije u sredini sa kiselinama i lako zapaljivim materijama.
Aku bateriju koristite samo pri temperaturi okoline između 10°C i +40°C.
Nemojte ga ostavljati na grijna tijela i ne izpostavljajte uređaj duže vreme sunčanim zracima.
Nakon jakog opterećenja ostavite uređaj da se ohladi.
U slučaju slanja na servis, ne vadite i ne šaljite bateriju posebno, već pošaljite cjelokupan isključeni uređaj s kojeg su skinuti vrhovi lemilja jer se u protivnom moraju poštovati posebni propisi o opasnim teretima.

Održavanje i servisiranje
Slijedite upute za zamjenu vrha lemila. Koristiti samo originalne pričuvne dijelove tvrtke WELLER. Popravak lemila prepustite stručnom električaru. Informacije možete naći na internetskoj stranici www.weller-tools.com

Jamstvo
Weller Vam daje za ovaj uređaj jamstvo od dvije (2) godine nakon kupnje. Jamstvo se odnosi na greške u materijalu i proizvodnji, a uključuje i rezervne dijelove. Jamstvo prestaje u slučaju nepravilne uporabe i ako neovlašćirane osobe vrše zahvate na proizvodu.
Ovaj uređaj udovoljava podatcima izjave o usuglašenosti sa normama EZ-a, zajedno sa direktivama 2014/30/EU, 2014/35/EU i 2011/65/EU (RoHS).

Zbrinjavanje
Ne bacajte električne alate u kućni otpad! Sukladno Europskoj direktivi 2012/19/EU o dotrajalim električnim i elektroničkim uređajima i implementacije u nacionalne zakone neupotrebljivi električni alati moraju se skupljati zasebno i reciklirati na ekološki prihvatljiv način.

CZ Český

Technické údaje	WLIBA4
Příkon	4.5W
Baterie	4,5V

Bezpečnostní pokyny
Přístroj smějí používat děti starší než 8 let a osoby se sníženými psychickými, smyslovými nebo mentálními schopnostmi nebo s nedostatkem zkušeností a / nebo vědomostí jen tehdy, pokud jsou poučeny o bezpečném používání přístroje a jestli pochopily nebezpečí, která z toho vyplývají. Děti si nesmí s přístrojem hrát. Čištění a údržbu přístroje nesmí děti vykonávat bez dozoru.
Pokud pájedlo nepoužíváte, vždy jej odložte na bezpečnou odkládací plochu.
Používejte páječku výhradně k pájení a odpájení, účelu uvedenému v návodu k obsluze, za zde uvedených podmínek. Za jiné použití než je uvedeno v návodu k obsluze a svévolné změny výrobce neručí.
Tento přístroj je určen pouze pro soukromé použití v domácnosti.

Varování!
Nebezpečí požáru a výbuchu!
Nebezpečí popálení!
- Horkého pájecího hrotu se nedotýkejte a nepřibližujte jej ke snadno zápalným předmětům.
- Po pájení zůstávají páječka a nosič obrobků horké.
- Nebezpečí popálení kapalným pájecím cínem.
- Nepřibližujte se s výbušnými a hořlavými předměty.
- Pájecí hrot vyměňujte pouze za studena.

Noste odpovídající ochranný oděv, který Vám zajistí ochranu před popáleninami. Chraňte svůj zrak a noste ochranné brýle.
Nepoužívejte páječku ve vlhkém a mokrém prostředí. Nepracujte na součástech, které se nacházejí pod napětím.
Páječku je dovoleno uvést do provozu, pouze je-li v technicky bezvadném stavu.
Zabraňte neumyšlenému spuštění. Nepoužívaná pájedla odpojte od napětí.
Zkontrolujte, zda síťové napětí odpovídá instalovanému příkonu páječky.
Je-li připojené vedení elektrického nástroje poškozeno, musí se nahradit speciálně seřízeným přípojným vedením, které lze získat prostřednictvím zákaznického servisu.

Používejte akumulátor pouze k určenému účelu. Nepoužívejte poškozené nabíječky ani akumulátory. Akumulátor nezkratujte. Zkratováním pólů se může poškodit akumulátor nebo předmět, který poly zkratoval.

Varování!
Nebezpečí požáru a výbuchu!
Neodhazujte akumulátory nikdy do ohně, neboť hrozí riziko výbuchu! Akumulátory mohou také vybuchnout, pokud jsou poškozené.
Nepokoušejte se akumulátory otevírat nebo ničit. Pokud z akumulátoru vytéká tekutina, dbejte na to, aby nevnikla do očí nebo se nedostala do kontaktu s kůží. Pokud přesto dojde ke kontaktu, opláchněte kůži nebo oči okamžitě vodou nebo vyhledejte lékaře.
Nikdy nenabíjejte akumulátor v prostředí s kyselinami a lehce vznětlivými materiály.
Akumulátor používejte jen při teplotě prostředí mezi 10°C až +40°C.
Nikdy ho neodkládejte na topná tělesa, a nevystavujte ho delší dobu silnému slunečnímu záření.
Po silném zatížení ho nejprve nechte vychladnout.
Servisní zásah do opravy, nedemontujte jej a neposílejte zvlášť, nýbrž zašlejte celý přístroj vypnutý a s vymytým pájecím hrotem, protože by jinak bylo nutné dodržovat speciální předpisy pro přepravu nebezpečného zboží.

Údržba a opravy
Dodržujte pokyny k výměně pájecí špičky. Používejte pouze originální náhradní díly WELLER. Nechte svou páječku opravit u odborníka elektrikáře. Bližší informace naleznete na stránkách www.weller-tools.com

Záruka
Weller poskytuje záruku na tento přístroj po dobu dvou (2) let od zakoupení.Záruka se vztahuje na materiál a výrobní vady, jakož i na náhradní díly. Záruka zanika v případě neodborného použití a zásahu nekvalifikovaných osob.
Toto zařízení odpovídá údajům uvedeným v Prohlášení o shodě ES a směrnicím 2014/30/EU, 2014/35/EU a 2011/65/EU (RoHS).

Likvidace
Elektrické nářadí nevyhazujte do komunálního odpadu! Podle evropské směrnice 2012/19/EU o nakládání s použitými elektrickými a elektronickými zařízeními a odpovídajících ustanovení právních předpisů jednotlivých zemí se použitá elektrická nářadí musí sbírat oddělené od ostatního odpadu a podrobit ekologicky šetrné recyklaci.

SL Slovenščina

Tehnični Podatki	WLIBA4
Poraba moči	4,5W
Baterija	4,5V

Varnostna navodila
Napravo lahko uporabljajo otroci od 8 leta starosti naprej in osebe z omejenimi fizičnimi, senzoričnimi ali mentalnimi sposobnostmi ali s pomanjkanjem izkušenj in / ali znanj, v kolikor so nadzorovani ali so bili glede varne uporabe naprave poučeni in so razumeli iz tega izhajajoče nevarnosti. Otroci se z napravo ne smejo igrati. Čiščenje in vzdrževanje se ne sme izvajati s strani nenadzorovanih otrok.
Če spajkalnika ne potrebujete, ga vedno odložite v varovalni odlagalnik.
Izraz Spajkalnik uporabljate izključno v skladu z namen, navedenimi v navodilih za uporabo, in sicer za spajkanje in odspajkanje pod tu navedenimi pogoji. Proizvajalec ne prevzema jamstva za uporabo, ki se razlikuje od opisane v navodilih za uporabo. Enako velja za samovoljne spremembe. Ta naprava je namenjena le uporabi v zasebnih gospodinjstvih.

Opozorilo!
Nevarnost požara ali eksplozije!
Nevarnost opeklin!
- Ne dotikajte se vročih spajkalnih konic in odstranite vnetljive predmete.
- Po postopku spajkanja sta spajkalnik in nosilec odpelovanca še vroča.
- Tekoči cin za spajkanje vas lahko opeče.
- Napravi ne približujte eksplozivnih ali gorljivih predmetov.
- Menjavajte samo hladne spajkalne konice

Nosite primerno zaščitno obleko, ki vas bo zaščitila pred opeklinami. Zaščitite si oči z zaščitnimi očali.
Spajkalnika ne uporabljajte v vlažnih ali mokrih razmerah.
Ne obdeluje delov, ki so pod napetostjo.
Uporaba spajkalnika je dovoljena samo v tehnično brezhibnem stanju.
Poskrbite, da ne more priti do nenamernega vklopa. Spajkalnike, ki jih ne uporabljate, odklopite z električnega omrežja.
Previdite, ali omrežna napetost ustreza priključni napetosti spajkalnika.
Če se poškoduje priključni kabel električnega orodja, ga je treba zamenjati s posebnim priključnim kablom, ki ga dobite pri servisni službi.

Akumulatorsko baterijo uporabljate le za predvidene namene. Ne uporabljajte poškodovanih polnilnikov ali akumulatorskih baterij. Akumulatorske baterije ne sklenite kratkostično. Zaradi kratkega stika polov se lahko poškoduje akumulatorska baterija ali povezan predmet.

Opozorilo!
Nevarnost požara ali eksplozije!
Akumulatorskih baterij ne mečite v ogenj, saj obstaja nevarnost eksplozije! Prav tako lahko akumulatorske baterije eksplodirajo, če so poškodovane.
Akumulatorskih baterij ne skušajte odpreti ali uničiti. Če iz akumulatorske baterije izhaja tekočina, pazite, da ne pride v stik s kožo ali v oči. Če kljub temu pride do stika, kožo ali oči takoj izperite z vodo ali se obrnite na zdravnika.
Nikoli ne polnite baterij v okolju s kislinami in lahko vnetljivimi materiali.
Aku-baterijo uporabljate le pri temperaturnem razponu od 10°C do +40°C.
Ne dotikajte se grelnih teles in ne izpostavljajte naprave dolgotrajnim vplivom sončnih žarkov.
Po močni obremenitvi pustite napravo, da se najprej ohladi.
V primeru servisa akumulatorske baterije ne smete razstaviti in poslati ločeno, ampak morate poslati celo napravo, ki je izključena in brez spajkalne konice. V nasprotnem primeru je namreč treba upoštevati posebne varnostne predpise.

Vzdrževanje in popravila
Upoštevajte navodila za menjavo spajkalne konice. Uporabljajte samo originalne rezervne dele WELLER. Spajkalnik naj popravi strokovnjak elektrikar. Podrobnejše informacije najdete na spletni strani www.weller-tools.com

Garancija
Weller vam za to orodje nudi garancijo za obdobje dveh (2) let po nakupu. V garancijo so vključene materialne in tovarniške napake ter nadomestni deli. Garancija ne velja v primeru nestrokovne uporabe in kadar v napravo posegajo nekvalificirane osebe.
Naprava ustreza ES izjavi o skladnosti v skladu z direktivami 2014/30/EU, 2014/35/EU in 2011/65/EU (RoHS).

Odstranjevanje
Elektrична orodja ne odstranjujte s hišnimi odpadki! V skladu z Evropsko direktivo 2012/19/EU o odpadki električni in elektronski opremi in z njenim izvajanjem v nacionalni zakonodaji je treba električna orodja ob koncu njihove življenjske dobe loceno zbirati in jih predati v postopek okolju prijaznega recikliranja.

EE Eesti

Tehnilised Andmed	WLIBA4
Võimsustarve Võimsustarve	4,5W
Aku	4,5V

Ohutusjuhised
Seadet tohivad kasutada alla 8-aastased lapsed või piiratud füüsiliste, sensoorsete või vaimsete võimete, puudulike kogemuste ja / või pu